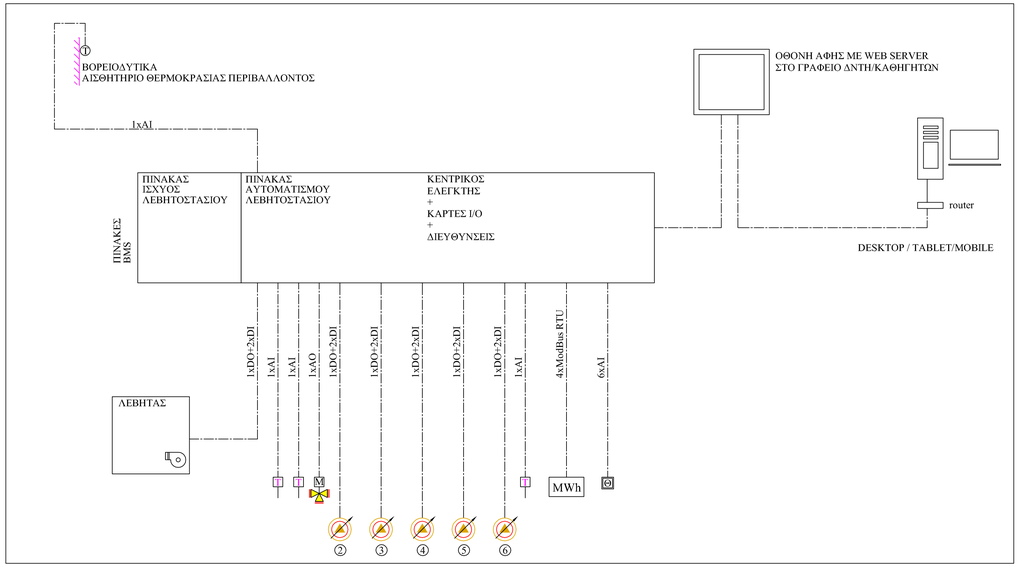


| ΜΗΧΑΝΗΜΑ | ΛΕΙΤΟΥΡΓΙΑ / ΕΛΕΓΧΟΣ | ΟΡΓΑΝΟ | AI | AO | DI | DO | ModBus RTU | M-Bus | ΕΝΔΕΙΚΤΙΚΟ ΥΛΙΚΟ SIEMENS |
|---|---|---|---|---|---|---|---|---|---|
| ΜΕΤΡΗΣΗ ΣΥΝΘΗΚΩΝ ΠΕΡΙΒΑΛΛΟΝΤΟΣ | Μέτρηση θερμοκρασίας περιβάλλοντος | Αισθητήριο θερμοκρασίας περιβάλλοντος | 1 | | | | | | QAC22 |
| ΛΕΒΗΤΑΣ | Εκκίνηση/στάση λέβητα | Βοηθητική επαφή | | | | 1 | | | |
| | Ένδειξη λειτουργίας λέβητα | Βοηθητική επαφή | | | 1 | | | | |
| | Ένδειξη βλάβης καυστήρα | Βοηθητική επαφή | | | 1 | | | | |
| | Θερμοκρασία προσαγωγής λέβητα | Αισθητήριο θερμοκρασίας εμβαπτιζόμενο | 1 | | | | | | QAE2120.010 |
| | Θερμοκρασία επιστροφής λέβητα | Αισθητήριο θερμοκρασίας εμβαπτιζόμενο | 1 | | | | | | QAE2120.010 |
| | 3-οδη βάνα λέβητα | Αναλογικός κινητήρας βάνας | | 1 | | | | | VBF21... + ASK31N + SAL... |
| | Εκκίνηση/στάση κυκλοφορητή | Βοηθητική Επαφή Κυκλοφορητή | | | | 1 | | | |
| | Επιβεβαίωση λειτουργίας κυκλοφορητή | Βοηθητική Επαφή Κυκλοφορητή | | | 1 | | | | |
| | Βλάβη κυκλοφορητή | Θερμικό Κυκλοφορητή | | | 1 | | | | |
| ΣΥΛΛΕΚΤΕΣ ΔΙΑΝΟΜΗΣ ΑΙΘΟΥΣΩΝ - ΧΩΡΩΝ | Εκκίνηση/στάση κυκλοφορητή | Inverter κυκλοφορητή | | | | 4 | | | |
| | Επιβεβαίωση λειτουργίας κυκλοφορητή | Inverter κυκλοφορητή | | | 4 | | | | |
| | Βλάβη κυκλοφορητή | Inverter κυκλοφορητή | | | 4 | | | | |
| | Θερμοκρασία συλλέκτη προσαγωγής | Αισθητήριο θερμοκρασίας εμβαπτιζόμενο | 1 | | | | | | QAE2120.010 |
| ΘΕΡΜΙΔΟΜΕΤΡΗΤΗΣ ΥΠΕΡΗΧΩΝ | Θερμική ενέργεια | Θερμιδομετρητής υπερήχων | | | | | 1 | | UH50... |
| | Παροχή | Θερμιδομετρητής υπερήχων | | | | | 1 | | |
| | Θερμοκρασία προσαγωγής | Θερμιδομετρητής υπερήχων | | | | | 1 | | |
| | Θερμοκρασία επιστροφής | Θερμιδομετρητής υπερήχων | | | | | 1 | | |
| ΣΥΝΘΗΚΕΣ ΧΩΡΩΝ | Ένδειξη θερμοκρασίας χώρου | Αισθητήριο θερμοκρασίας χώρου | 6 | | | | | | |
| | | | AI | AO | DI | DO | ModBus RTU | M-Bus | |
| ΣΥΝΟΛΟ | | | 9 | 1 | 12 | 6 | 4 | 0 | |

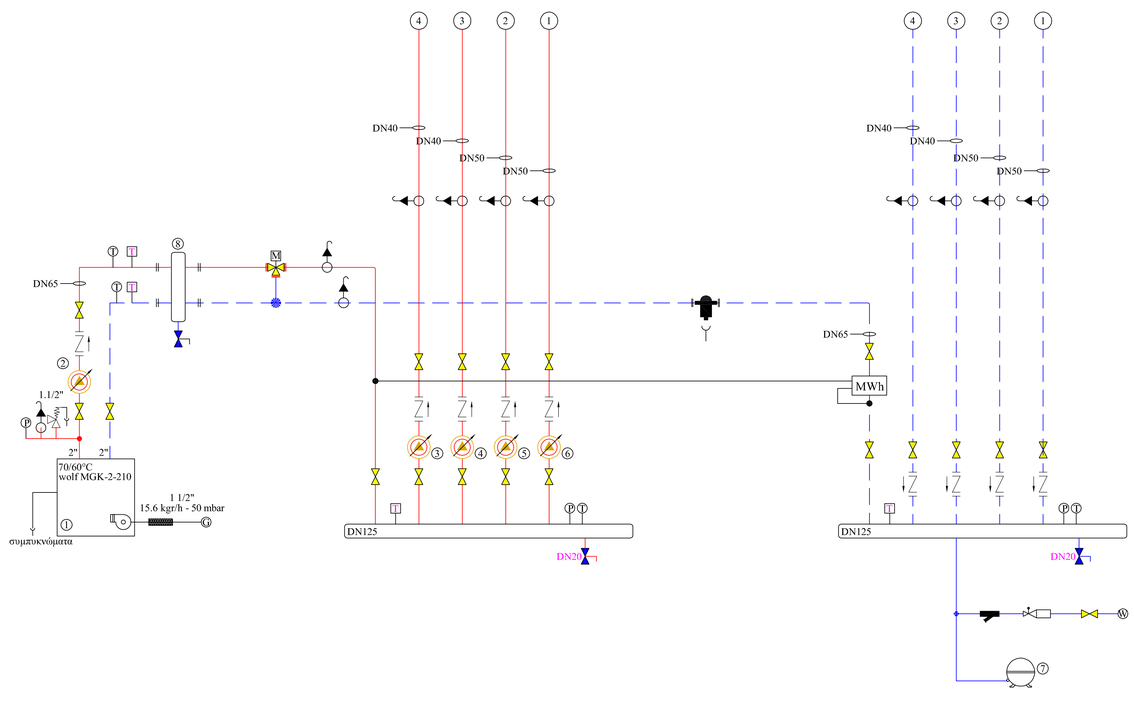


1. ΛΕΒΗΤΑΣ ΔΑΠΕΔΟΥ ΣΥΜΠΥΚΝΩΣΗΣ ΥΓΡΑΕΡΙΟΥ INVERTER 200kW β.α. >106% Hi / >98%Hs
2. ΚΥΚΛΟΦΟΡΗΤΗΣ ΛΕΒΗΤΑ (11.46m³/h - 3.55m$\Sigma$Y)
3. ΚΥΚΛΟΦΟΡΗΤΗΣ ΚΛΑΔΟΥ 1 (3.00m³/h - 4.00m$\Sigma$Y)
4. ΚΥΚΛΟΦΟΡΗΤΗΣ ΚΛΑΔΟΥ 2 (3.00m³/h - 4.00m$\Sigma$Y)
5. ΚΥΚΛΟΦΟΡΗΤΗΣ ΚΛΑΔΟΥ 3 (1.00m³/h - 2.50m$\Sigma$Y)
6. ΚΥΚΛΟΦΟΡΗΤΗΣ ΚΛΑΔΟΥ 4 (2.00m³/h - 3.00m$\Sigma$Y)
7. ΚΛΕΙΣΤΟ ΔΟΧΕΙΟ ΔΙΑΣΤΟΛΗΣ 525lt/3bar
8. ΥΔΡΑΥΛΙΚΟΣ ΔΙΑΧΩΡΙΣΤΗΣ ΦΛΑΝΤΖΩΤΟΣ
9. .....
10. .....

ΕΛΛΗΝΙΚΗ ΔΗΜΟΚΡΑΤΙΑ
ΝΟΜΟΣ ΚΟΖΑΝΗΣ
ΔΗΜΟΣ ΒΕΛΒΕΝΤΟΥ

ΕΝΕΡΓΕΙΑΚΗ ΑΝΑΒΑΘΜΙΣΗ ΓΥΜΝΑΣΙΟΥ & ΛΥΚΕΙΟΥ ΒΕΛΒΕΝΤΟΥ

ΜΕΛΕΤΗ: ΗΛΕΚΤΡΟΜΗΧΑΝΟΛΟΓΙΚΗ

ΘΕΜΑ ΣΧΕΔΙΟΥ : ΛΕΙΤΟΥΡΓΙΚΟ ΔΙΑΓΡΑΜΜΑ ΘΕΡΜΑΝΣΗΣ

ΣΥΝΤΑΞΗ : ΤΜΗΜΑ ΜΕΛΕΤΩΝ

| ΣΥΝΤΟΝΙΣΤΗΣ ΜΕΛΕΤΗΣ | ΓΙΑ ΤΟ ΤΜΗΜΑ ΜΕΛΕΤΩΝ |
|---|---|
| | |

ΘΕΩΡΗΣΗ :

ΟΜΑΔΑ ΜΕΛΕΤΗΣ :

ΟΝΟΜΑΤΕΠΩΝΥΜΟ - ΕΙΔΙΚΟΤΗΤΑ :

Γκουτζαμάνης Μιχαήλ, Αρχιτέκτονας Μηχανικός
Κουκουλιός Γεώργιος, Ηλεκτρολόγος Μηχανικός

ΕΓΚΡΙΣΕΙΣ :

| ΚΛΙΜΑΚΑ | 1:50 | ΑΡ. ΣΧΕΔΙΟΥ | ΘΕ.04 |
|---|---|---|---|

ΜΕΛΕΤΗΤΗΣ :

ΓΕΩΡΓΙΟΣ Κ. ΚΟΥΚΟΥΛΙΟΣ
ΔΙΠΛ. ΗΛΕΚΤΡΟΛΟΓΟΣ-ΗΛΕΚΤΡΟΜΗΧΑΝΙΚΟΣ
ΠΟΛΥΤΕΧΝΙΚΗΣ ΣΧΟΛΗΣ Α.Π.Θ.
ΜΕΛΟΣ Τ.Ε.Ε. - ΑΔΜ 78393
ΑΛΙΚΑΡΝΑΣΣΟΥ 12 - ΚΟΖΑΝΗ
Τ.Κ. 50100 | ΤΗΛ. 2461029668
ΑΦΜ 079351147 - ΔΟΥ ΚΟΖΑΝΗΣ

ΕΛΕΓΧΟΣ-ΘΕΩΡΗΣΗ:

ΕΛΛΗΝΙΚΗ ΔΗΜΟΚΡΑΤΙΑ ΝΟΜΟΣ ΒΕΛΒΕΝΤΟΥ

ΘΕΩΡΗΘΗΚΕ
Η ΠΡΟΪΣΤΑΜΕΝΗ Δ/ΝΣΗΣ
ΕΙΡΗΝΗ ΑΓΕΛΗ
ΠΟΛΙΤΙΚΟΣ ΜΗΧΑΝΙΚΟΣ Π.Ε.